

Overall dimensions [mm] **Flameproof motors Ex d / Ex de II CT4**
Abmessungen [mm] **Motoren mit druckfester Kapselung Ex d / Ex de II CT4**
Dimensioni d'ingombro [mm] **Motori antideflagranti Ex d / Ex de II CT4**

IM 1001

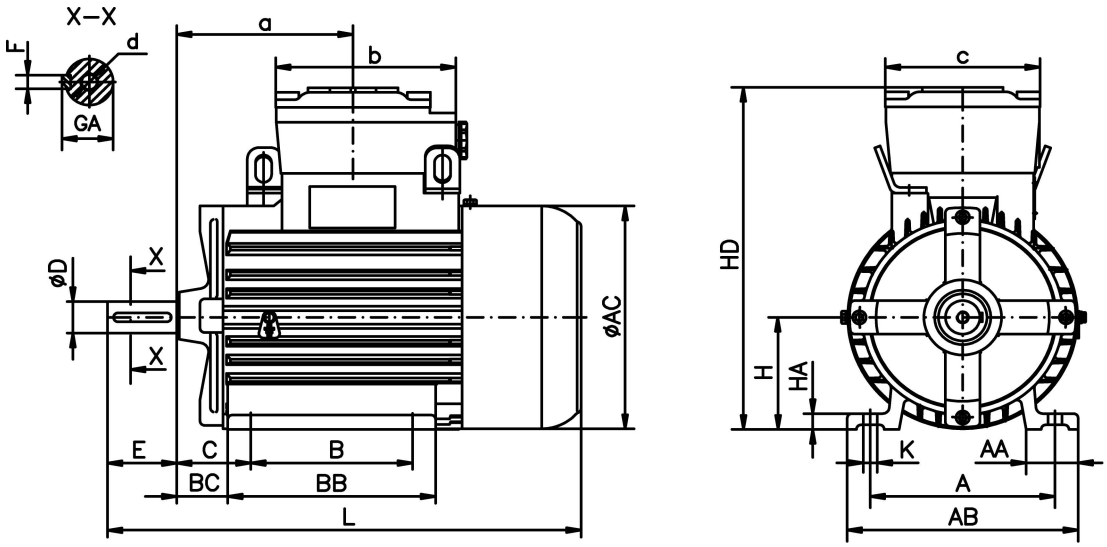

Frame size Baugröße Altezza d'asse	A	B	C	H -0,5	K	D j6	E	F h9	GA	d	AA	AB	BB	BC	HA	AC	HD	L
63	100	80	40	63	7	11	23	4	12,5	M4	31	131	104	28,5	9	125	200	259
71	112	90	45	71	7	14	30	5	16	M5	37	141	125	33	9	140	222	295
80	125	100	50	80	10	19	40	6	21,5	M6	35	160	152	35,5	12	158	254	315
90S	140	100	56	90	10	24	50	8	27	M8	40	180	147	39,5	13	177	272	361
90L	140	125	56	90	10	24	50	8	27	M8	40	180	172	39,5	13	177	272	361
100LW	160	140	63	100	12	28	60	8	31	M10	45	200	180	43	14	199	307	412
100LX	160	140	63	100	12	28	60	8	31	M10	45	200	200	43	14	199	307	437
112M	190	140	70	112	12	28	60	8	31	M10	45	224	200	50	15	221	332	456

Frame size Baugröße Altezza d'asse	a	b	c
63	100	105	95
71	80	105	95
80	125	125	120
90S	140	125	120
90L	140	125	120
100LW	155	160	135
100LX	165	160	135
112M	175	160	135



Overall dimensions [mm] **Flameproof motors Ex d / Ex de II CT4**
Abmessungen [mm] **Motoren mit druckfester Kapselung Ex d / Ex de II CT4**
Dimensioni d'ingombro [mm] **Motori antideflagranti Ex d / Ex de II CT4**

IM 3001

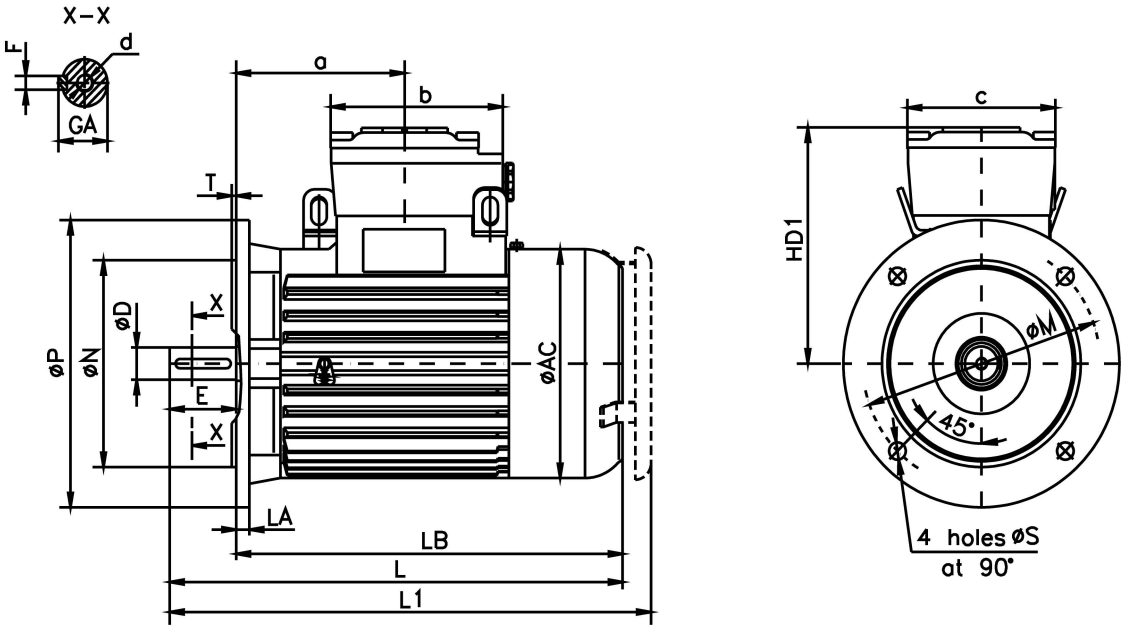

Frame size Baugröße Altezza d'asse	M	N_{j6}	P	S	T	D_{j6}	E	F_{h9}	GA	d	AC	HD1	LA	LB	L	a	b	c	L1
63	115	95	140	10	3	11	23	4	12,5	M4	125	137	8	236	259	100	105	95	273
71	130	110	160	10	3,5	14	30	5	16	M5	140	151	8	265	295	80	105	95	309
80	165	130	200	12	3,5	19	40	6	21,5	M6	158	174	10	275	315	125	125	120	346
90S	165	130	200	12	3,5	24	50	8	27	M8	177	182	10	311	361	140	125	120	392
90L	165	130	200	12	3,5	24	50	8	27	M8	177	182	10	311	361	140	125	120	392
100LW	215	180	250	14.5	4	28	60	8	31	M10	199	207	12	352	412	155	160	135	436
100LX	215	180	250	14.5	4	28	60	8	31	M10	199	207	12	377	437	165	160	135	461
112M	215	180	250	14.5	4	28	60	8	31	M10	221	220	12	396	456	175	160	135	474







Overall dimensions [mm] **Flameproof motors Ex d / Ex de II CT4**
Abmessungen [mm] **Motoren mit druckfester Kapselung Ex d / Ex de II CT4**
Dimensioni d'ingombro [mm] **Motori antideflagranti Ex d / Ex de II CT4**

IM 3601

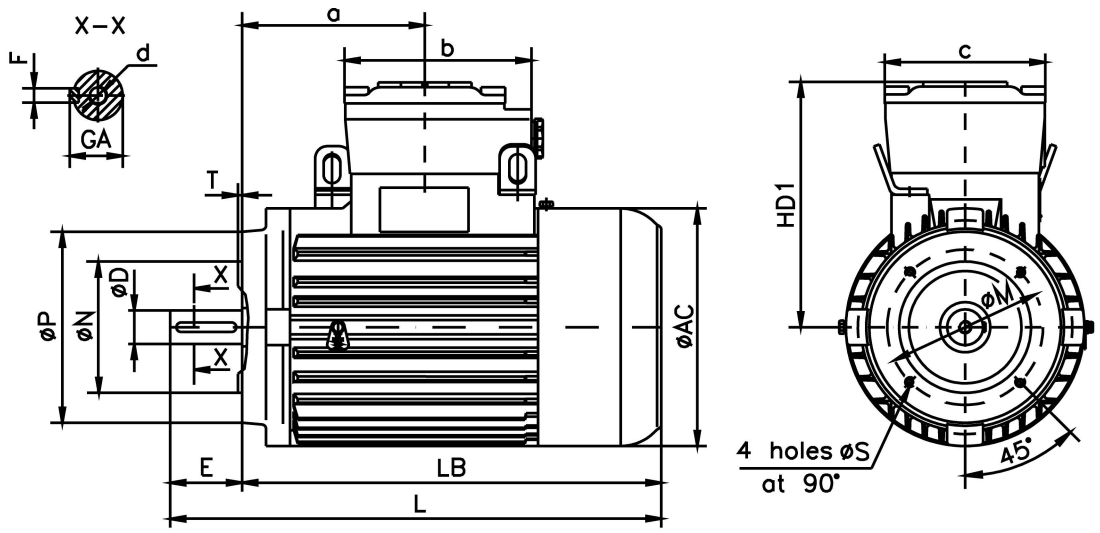

Frame size Baugröße Altezza d'asse	Flange Flansch Flangia	M	N_{j6}	P	S	T	D		E	F_{h9}	GA	d	AC	HD1	LB	L	a	b	c
							nom	tol											
63	F75	75	60	90	M5	2,5	11	j6	23	4	12,5	M4	125	137	236	259	100	105	95
	F100	100	80	120	M6	3													
71	F85	85	70	105	M6	2,5	14	j6	30	5	16	M5	140	151	265	295	80	105	95
	F115	115	95	140	M8	3													
80	F100	100	80	120	M6	3	19	j6	40	6	21,5	M6	158	174	275	315	125	125	120
	F130	130	110	160	M8	3,5													
90S	F115	115	95	140	M8	3	24	j6	50	8	27	M8	177	182	311	361	140	125	120
	F130	130	110	160	M8	3,5													
90L	F115	115	95	140	M8	3	24	j6	50	8	27	M8	177	182	311	361	140	125	120
	F130	130	110	160	M8	3,5													
100LW	F130	130	110	160	M8	3,5	28	j6	60	8	31	M10	199	207	352	412	155	160	135
	F165	165	130	200	M10	3,5													
100LX	F130	130	110	160	M8	3,5	28	j6	60	8	31	M10	199	207	377	437	165	160	135
	F165	165	130	200	M10	3,5													
112M	F130	130	110	160	M8	3,5	28	j6	60	8	31	M10	221	220	396	456	175	160	135
	F165	165	130	200	M10	3,5													
132S	F165	165	130	200	M10	3,5	38	k6	80	10	41	M12	263	268	443	523	200	175	160
	F215	215	180	250	M12	4													
132M	F165	165	130	200	M10	3,5	38	k6	80	10	41	M12	263	268	490	570	225	175	160
	F215	215	180	250	M12	4													
160	F215	215	180	250	M12	4	42	k6	110	12	45	M16	317	311	550	660	245	210	195
	F265	265	230	300	M12	4													







Overall dimensions [mm] **Flameproof motors Ex d / Ex de II CT4**
Abmessungen [mm] **Motoren mit druckfester Kapselung Ex d / Ex de II CT4**
Dimensioni d'ingombro [mm] **Motori antideflagranti Ex d / Ex de II CT4**

IM 1001

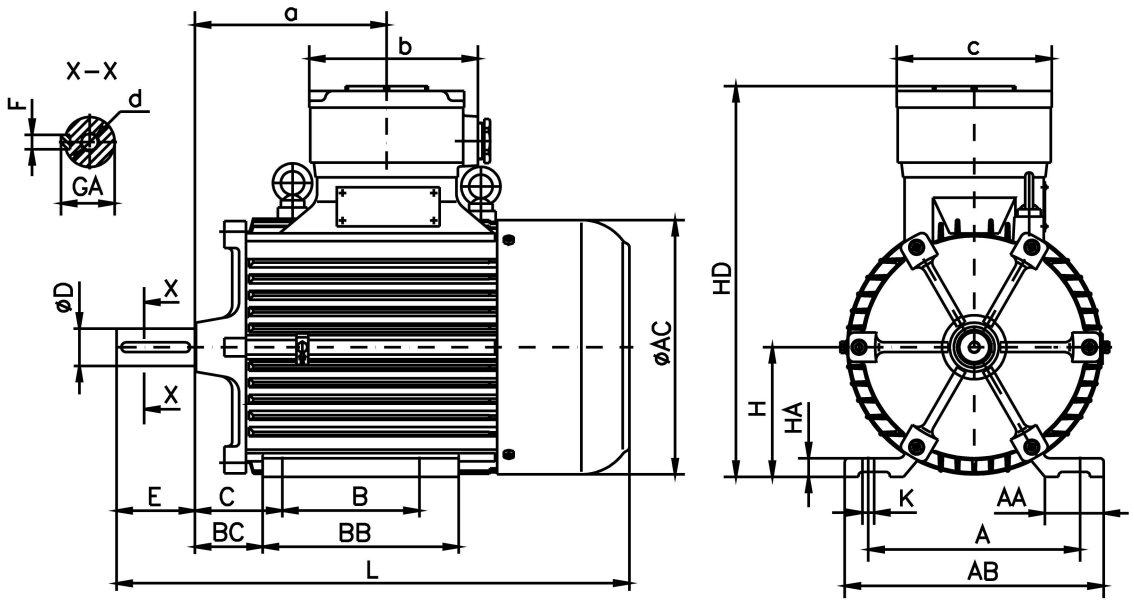

Frame size Baugröße Altezza d'asse	A	B	C	H-0,5	K	D	E	F h9	GA	d	AA	AB	BB	BC	HA	AC	HD	L	a	b	c
132S	216	140	89	132	12	38 k6	80	10	41	M12	60	264	200	69	19	263	400	523	200	175	160
132M	216	178	89	132	12	38 k6	80	10	41	M12	60	264	250	69	19	263	400	570	225	175	160
160M	254	210	108	160	14,5	42 k6	110	12	45	M16	80	320	300	63	20	317	471	660	245	210	195
160L	254	254	108	160	14,5	42 k6	110	12	45	M16	80	320	300	63	20	317	471	660	245	210	195
180M	279	241	121	180	14,5	48 k6	110	14	51,5	M16	80	360	340	71	25	357	507	730	275	210	195
180L	279	279	121	180	14,5	48 k6	110	14	51,5	M16	80	360	340	71	25	357	507	730	275	210	195
200L	318	305	133	200	18,5	55 m6	110	16	59	M20	82	400	380	95	25	396	573	803	305	305	245







Overall dimensions [mm]
Abmessungen [mm]
Dimensioni d'ingombro [mm]

Flameproof motors Ex d / Ex de II CT4
Motoren mit druckfester Kapselung Ex d / Ex de II CT4
Motori antideflagranti Ex d / Ex de II CT4

IM 3001

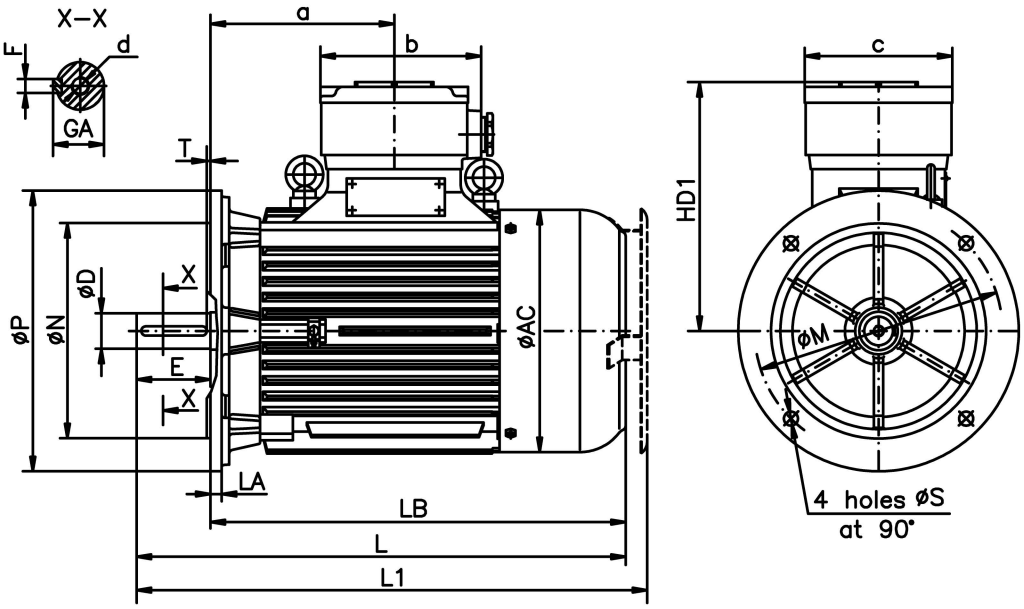

Frame size Baugröße Altezza d'asse	M	N_{j6}	P	S	T	D	E	F_{h9}	GA	d	AC	HD1	LA	LB	L	a	b	c	L1
132S	265	230	300	14,5	4	38 k6	80	10	41	M12	263	268	12	443	523	200	175	160	544
132M	265	230	300	14,5	4	38 k6	80	10	41	M12	263	268	12	490	570	225	175	160	591
160M	300	250	350	18,5	5	42 k6	110	12	45	M16	317	311	16	550	660	245	210	195	713
160L	300	250	350	18,5	5	42 k6	110	12	45	M16	317	311	16	550	660	245	210	195	713
180M	300	250	350	18,5	5	48 k6	110	14	51.5	M16	357	327	16	620	730	275	210	195	788
180L	300	250	350	18,5	5	48 k6	110	14	51.5	M16	357	327	16	620	730	275	210	195	788
200L	350	300	400	18,5	5	55	110	16	59	M20	396	373	16	693	803	305	305	245	849







Overall dimensions [mm] **Flameproof motors Ex d / Ex de II CT4**
Abmessungen [mm] **Motoren mit druckfester Kapselung Ex d / Ex de II CT4**
Dimensioni d'ingombro [mm] **Motori antideflagranti Ex d / Ex de II CT4**

IM 1001

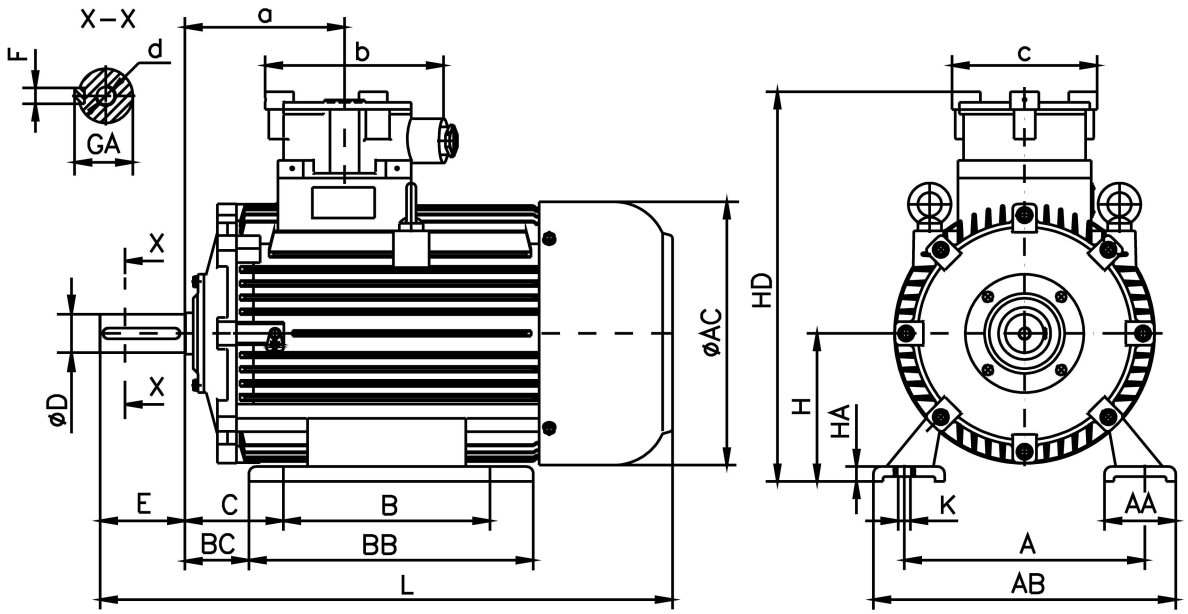

Frame size Baugröße Altezza d'asse	A	B	C	H -0,5	K	Dm6		E		F h9		GA		d	AA	AB
						2p=2	2p=4,6,8	2p=2	2p=4,6,8	2p=2	2p=4,6,8	2p=2	2p=4,6,8			
225S	356	286	149	225	18.5	-	60	-	140	-	18	-	64	M20	100	440
225M	356	311	149	225	18.5	55	60	110	140	16	18	59	64	M20	100	440
250M	406	349	168	250	24	60	65	140	140	18	18	64	69	M20	120	500
280S	457	368	190	280	24	65	75	140	140	18	20	69	79.5	M20	120	550
280M	457	419	190	280	24	65	75	140	140	18	20	69	79.5	M20	120	550
315S	508	406	216	315	28	65	80	140	170	18	22	69	85	M20	130	630
315M	508	457	216	315	28	65	80	140	170	18	22	69	85	M20	130	630
315MX/LX	508	457	216	315	28	65	80	140	170	18	22	69	85	M20	120	626
315LY	508	508	216	315	28	65	80	140	170	18	22	69	85	M20	120	626
315LZ	508	508	216	315	28	65	80	140	170	18	22	69	85	M20	120	626

Frame size Baugröße Altezza d'asse	BB	BC	HA	AC	HD	L		a	b	c
						2p=2	2p>2			
225S	430	114	20	446	635	-	915	245	305	245
225M	430	114	20	446	635	885	915	245	305	245
250M	480	114	20	446	660	965	965	245	305	245
280S	460	147	18	500	758	1042	1042	275	380	295
280M	500	147	18	500	758	1082	1082	275	380	295
315S	528	151.5	27	560	826	1190	1220	300	380	295
315M	568	151.5	27	560	826	1230	1260	300	380	295
315MX/LX	588	176	27	620	857	1220	1280	315	380	295
315LY	588	176	27	620	857	1290	1350	315	380	295
315LZ	588	176	27	620	857	-	1350	315	380	295







Overall dimensions [mm] **Flameproof motors Ex d / Ex de II CT4**
Abmessungen [mm] **Motoren mit druckfester Kapselung Ex d / Ex de II CT4**
Dimensioni d'ingombro [mm] **Motori antideflagranti Ex d / Ex de II CT4**

IM 3001

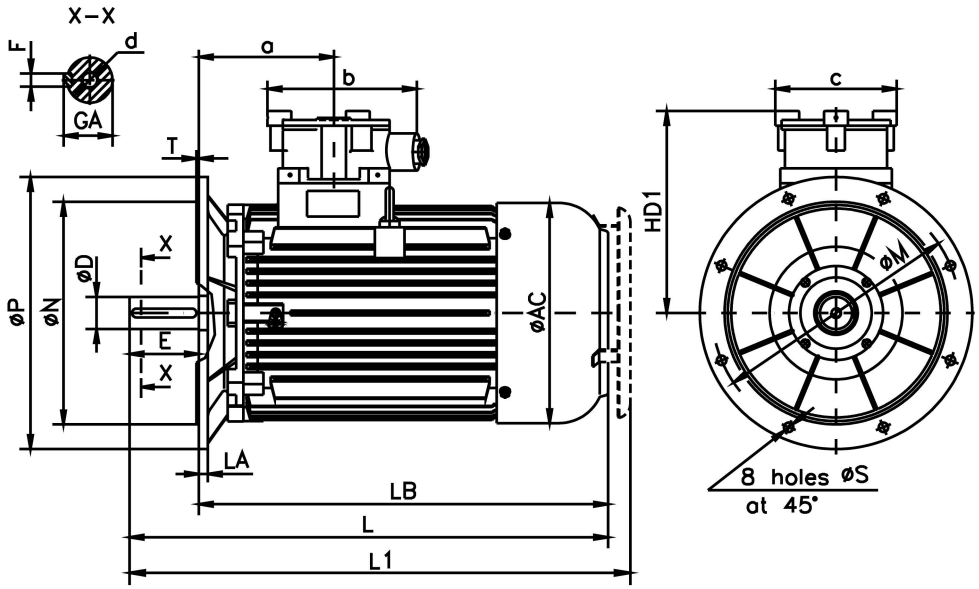

Frame size Baugröße Altezza d'asse	M	N j6	P	S	T	Dm6		E		F h9		GA		d	AC	HD1	LA	LB		L		a	b	c	L1	
						2p=2	2p>2	2p=2	2p>2	2p=2	2p>2	2p=2	2p>2					2p=2	2p>2	2p=2	2p>2				2p=2	2p>2
225S	400	350	450	18,5	5	-	60	-	140	-	18	-	64	M20	446	410	18	775		-	915	245	305	245	-	961
225M	400	350	450	18,5	5	55	60	110	140	16	18	59	64	M20	446	410	18	775		885	915	245	305	245	934	961
250M	500	450	550	18,5	5	60	65	140	140	18	18	64	69	M20	446	410	18	825		965	965	245	305	245	1011	1011
280S	500	450	550	18,5	5	65	75	140	140	18	20	69	79,5	M20	500	478	20	902		1042	1042	275	380	295	1147	1147
280M	500	450	550	18,5	5	65	75	140	140	18	20	69	79,5	M20	500	478	20	942		1082	1082	275	380	295	1187	1187
315S	600	550	660	24	6	65	80	140	170	18	22	69	85	M20	560	511	20	1050		1190	1220	300	380	295	1290	1320
315M	600	550	660	24	6	65	80	140	170	18	22	69	85	M20	560	511	20	1090		1230	1260	300	380	295	1330	1360
315MX-LX	600	550	660	24	6	65	80	140	170	18	22	69	85	M20	620	542	25	1080	1110	1220	1280	315	380	295	1320	1380
315LY	600	550	660	24	6	65	80	140	170	18	22	69	85	M20	620	542	25	1150	1180	1290	1350	315	380	295	1390	1450
315LZ	600	550	660	24	6	65	80	140	170	18	22	69	85	M20	620	542	25		1180	-	1350	315	380	295	-	1450